ЛИМЦ.60148.05.000.028

Перв. примен.

ЛИМЦ.60148.05.000.000

Справ. №

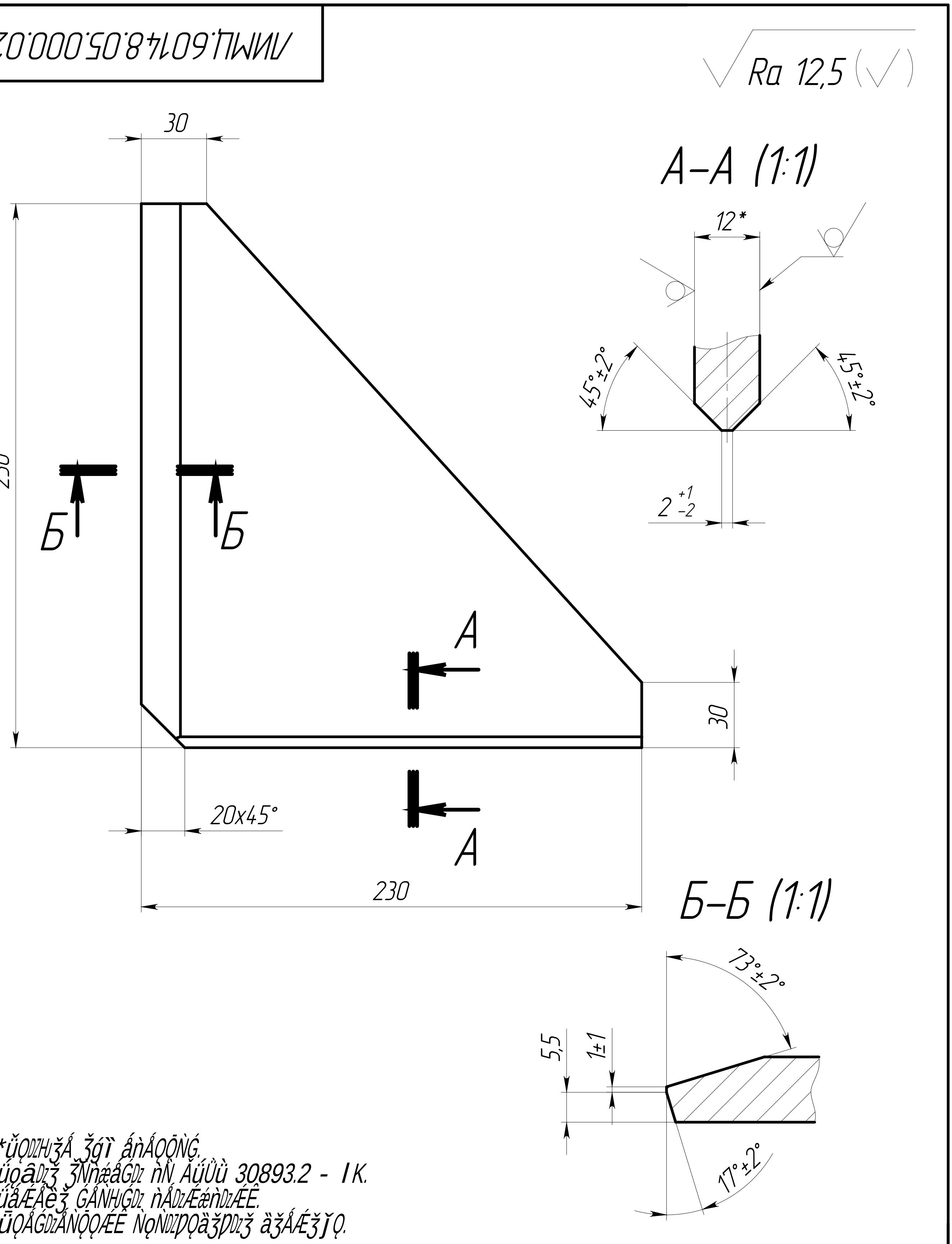

Ra 12,5 (√)
30
250
Б
Б
А
А
30
20x45°
230
А–А (1:1)
12*
45°±2°
45°±2°
2 +1 −2
Б–Б (1:1)
73°±2°
5,5
1±1
17°±2°

1. *ǚǪǲǶǯǺ ǯǵǹ ǻǹǺǪǬǸǴ.
2. ǘǫâǲǯ ǯÑǹǽǻǴǲ ǹÑ ǍǘǛǜ 30893.2 - ǀК.
3. ǘǻǼǺèǯ ǴǺÑǶǴǲ ǹǺǲǼǽǹǲǼÊ.
4. ǖǪǺǴǲǺÑǪǪǼÊ ÑǫÑǲǷǪàǯǷǲǯ àǯǺǼǯǰǪ.

Подп. и дата

Инв. № дубл.

Взам. инв. №

Подп. и дата

Инв. № подл.

	Нов.	ЛИМЦ.60148.32ИИ		13.03.26
Изм.	Лист	№ докум.	Подп.	Дата
Разраб.		Быков		11.3.26
Пров.		Лаптев		
Т. контр.		Волков		
Н. контр.		Ванина		
Утв.		Соломатин		

ЛИМЦ.60148.05.000.028

Ребро

Лит.	Масса	Масштаб
	3.20	1:2.5

Лист
Листов 1

Лист $\frac{\text{Б–ПН–12 ГОСТ 19903–2015}}{\text{09Г2С ГОСТ 19281–2014}}$

АО "БТ"

Шифр:
Копировал
Формат А4